SERIE A

ACUMULADOR DOBLE ENVOLVENTE (CÁMARA)

SERIE A

ACUMULADOR DOBLE ENVOLVENTE(CÁMARA)

Completa gama de cumuladores doble envolvente (doble cámara) destinados a producción de ACS desde 80 Lt hasta 300 Lt y fabricados en Acero Inoxidable Dúplex 2205 garantizando una resistencia tota frente a la corrosión.

10 años de garantía

Acabado exterior con carcasa blanca de poliéster reforzado con fibra de vidrio para una fácil limpieza.

Opción de Kit eléctrico como fuente de energía de apoyo.

MODELO	CAPACIDAD DISPONIBLE														
	80	100	125	150	200	250	300	500	740	750	1000	1500	2000	2500	3000
A20	■	■	■	■	■		■								
AS40	■	■	■	■	■		■								
AS40V	■	■	■	■	■		■								

Serie A Acumulador doble envolvente (cámara)

Funcionamiento

Acumulador formado por un depósito con dos paredes. El espacio entre ambas se utiliza para hacer circular el agua caliente del circuito primario.

Esta cede calor al agua sanitaria del deposito interior.

El agua del circuito primario puede calentarse con diversas fuentes de energía (caldera gas, pellets, solar, bomba calor, geotermia…)

A20

Acumulador doble cámara

AS40

Acumulador doble cámara horizontal + serpentín

AS40V

Acumulador doble cámara vertical + serpentín

Fabricación y materiales 100% Europeos

Fabricado conforme a la Directiva 2014/68/UE y Norma EN13445

Fabricado conforme a las directivas

ErP 2009/125 CE y ELD 2010/30/UE

ErP Ready

ACUMULADOR DOBLE ENVOLVENTE A20

La solución más versátil

La gama desde 80 Lt hasta 300 Lt de depósitos A20 para producción de ACS fabricados en Acero Inoxidable Dúplex 2205.

El Modelo A20, le permite un calentamiento uniforme a lo largo de toda su altura, con la mínima pérdida de calor.

Puede ser instalado tanto horizontal como verticalmente

Acabado exterior con carcasa blanca de poliéster reforzado con fibra de vidrio para una fácil limpieza.

Todos nuestros depósitos están adaptados a la directiva de ecodiseño **ErP, (Energy related Products)** de aislamiento, mediante espuma de poliuretano inyectado, libre de CFC y de la más alta calidad.

ACUMULADOR DOBLE ENVOLVENTE A20

ACCESORIOS OPCIONALES

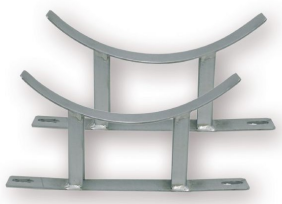

Juego soportes suelo

Kit eléctrico Ref: 9006057

Modelos de 80 a 100 Lt

Kit eléctrico Ref: 9006064

Modelos de 125 a 300 Lt

Opción Kit Eléctrico:

Posibilidad de instalación de cuadro eléctrico como apoyo o para garantizar la producción de ACS como fuente principal. Contacte con nosotros si necesita más potencia o capacidad.

El mismo modelo es válido para horizontal y vertical.

Solicite juego de soportes para instalación horizontal a suelo.

MODELO	REF.	LT	INSTALACIÓN	SOPORTE PARED	PATAS INOX	APOYO SUELO	KIT ELECTRICO
A20	**1010020**	80	Vertical/horizontal	si	–	si	frontal
	1010021	100	Vertical/horizontal	si	–	si	frontal
	1010022	125	Vertical/horizontal	si	–	si	frontal
	1010023	150	Vertical/horizontal	si	–	si	frontal
	1010024	200	Vertical/horizontal	si	–	si	frontal
	1010026	300	Vertical/horizontal	–	–	si	frontal

ACUMULADOR DOBLE ENVOLVENTE A20

CARACTERÍSTICAS PRINCIPALES

ACERO INOXIDABLE DÚPLEX 2205

Fabricado en acero inoxidable de calidad Dúplex 2205, la más alta calidad.

Resistencia total ante la corrosión.

CIRCULACIÓN NATURAL

Posibilidad de funcionamiento por circulación natural.

DECAPADO

Decapado y pasivado por inmersión lo que permite un **perfecto tratamiento** de las soldaduras del depósito tanto en la cara interna como externa.

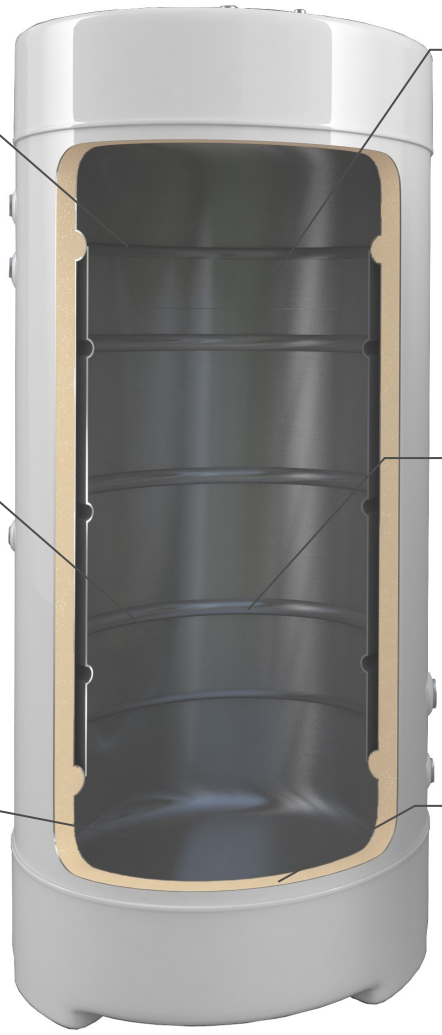

SIN MANTENIMIENTO

La calidad del material utilizado hace que no precise ningún mantenimiento.

No es necesario ningún tipo de protección catódica.

AUTOLIMPIANTE

Debido al movimiento del fluido a lo largo de la superficie de intercambio se produce la limpieza de las posibles incrustaciones de cal.

AISLAMIENTO

Aislamiento Térmico en espuma de Poliuretano Inyectado libre de CFC, garantizando el cumplimiento de la nueva directiva ErP.

Acumulador vertical/Horizontal para producción de ACS.

Está formado por un depósito con dos paredes y el espacio entre ambas se utiliza para hacer circular el agua caliente del circuito primario. En el interior del depósito se halla el agua sanitaria que ha de calentarse.

Diseñado para trabajar en condiciones máximas de 3 bar en el circuito primario, 8 bar en el circuito secundario y de 5º a 90ºC tanto en el circuito primario como secundario.

Fabricación y materiales 100% Europeos

Fabricado conforme a la Directiva 2014/68/UE y Norma EN13445

Fabricado conforme a las directivas ErP 2009/125 CE y ELD 2010/30/UE

Dimensiones

I

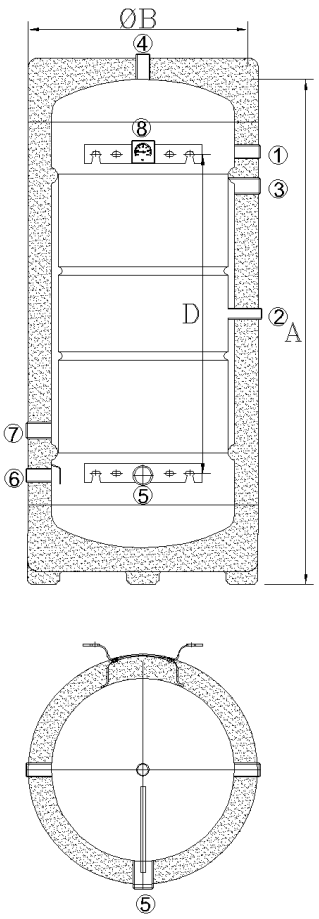

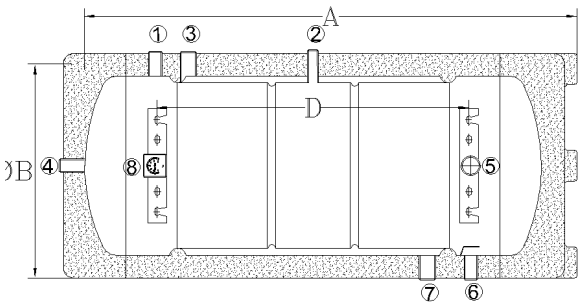

II

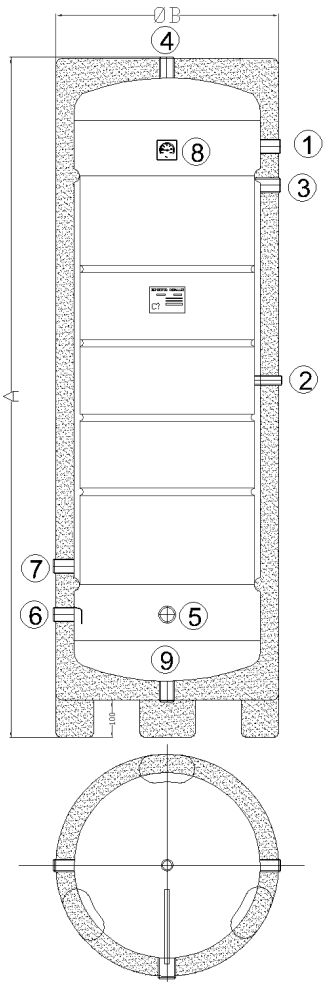

MODELO		REFERENCIA	Clase eficiencia energética	LT	Dimensiones (mm)		
					A	ØB	D
A20	*I*	***1010020***	***C***	*80*	*970*	*430*	*540*
	I	***1010021***	***C***	*100*	*1170*	*430*	*740*
	I	***1010022***	***C***	*125*	*1050*	*510*	*590*
	I	***1010023***	***C***	*150*	*1245*	*530*	*740*
	I	***1010024***	***C***	*200*	*1300*	*600*	*740*
	II	***1010026***	***C***	*300*	*1830*	*600*	

Clase energética A disponible. Solicite información

Conexiones

1. Salida de agua caliente sanitaria (P. Horizontal)
1. Conexión para válvula de seguridad (P. Vertical)
2. Conexión para válvula de seguridad (P. Horizontal)
2. Conexión para termostato (P. Vertical)
3. Ida circuito primario
4. Conexión para termostato (P. Horizontal)
4. Salida de agua caliente sanitaria (P. Vertical)
5. Conexión resistencia eléctrica
6. Entrada de agua fría sanitaria
7. Retorno circuito primario
8. Termómetro
9. Vaciado

MODELO	REF	LT	Conexiones						
			1	2	3	4	5	6	7
A20	1010020	80	3/4"	1/2"	1"	3/4"	1 1/4"	3/4"	1"
	1010021	100	3/4"	1/2"	1"	3/4"	1 1/4"	3/4"	1"
	1010022	125	3/4"	1/2"	1"	3/4"	1 1/4"	3/4"	1"
	1010023	150	3/4"	1/2"	1"	3/4"	1 1/4"	3/4"	1"
	1010024	200	3/4"	1/2"	1"	3/4"	1 1/4"	3/4"	1"
	1010026	300	1"	1/2"	1"	1"	1 1/4"	1"	1"

Características Térmicas

Depósito	Clase eficiencia energética	Capacidad total	Superficie de intercambio	Presión máxima primario	Presión máxima depósito	Temperatura máxima operación	Peso vacío
		L	m^2	bar	bar	ºC	Kg
A20-80	**C**	80	0,45	3	8	90	25
A20-100	**C**	100	0,65	3	8	90	31
A20-125	**C**	125	0,63	3	8	90	33
A20-150	**C**	150	0,82	3	8	90	46
A20-200	**C**	200	0,96	3	8	90	58
A20-300	**C**	300	1,41	3	8	90	84

RANGO DE APLICACIÓN							
		A20-80	**A20-100**	**A20-125**	**A20-150**	**A20-200**	**A20-300**
Superficie captación recomendada$_{aprox}$	**m^2**		2	2	2	2 a 4	4 a 6
Viviendas unifamiliares							
Tiempo ACS con ducha o fregadero[1]	**min**	24	30	37	45	60	89
Tiempo ACS con bañera[1]	**min**	12	15	19	22	30	45
Tiempo ACS con lavabo[1]	**min**	37	46	57	69	92	137
Tiempo ACS con ducha y bañera[1]	**min**	8	10	12	15	20	30
Tiempo ACS con dos duchas y bañera [1]	**min**		8	9	11	15	22
Tiempo ACS con dos duchas y dos bañeras[1]	**min**			6	7,4	10	15

1-Sin ningún tipo de aporte de energía exterior y depósito ACS a 60ºC

1kW=860kcal/hora

Ejemplos de Instalación

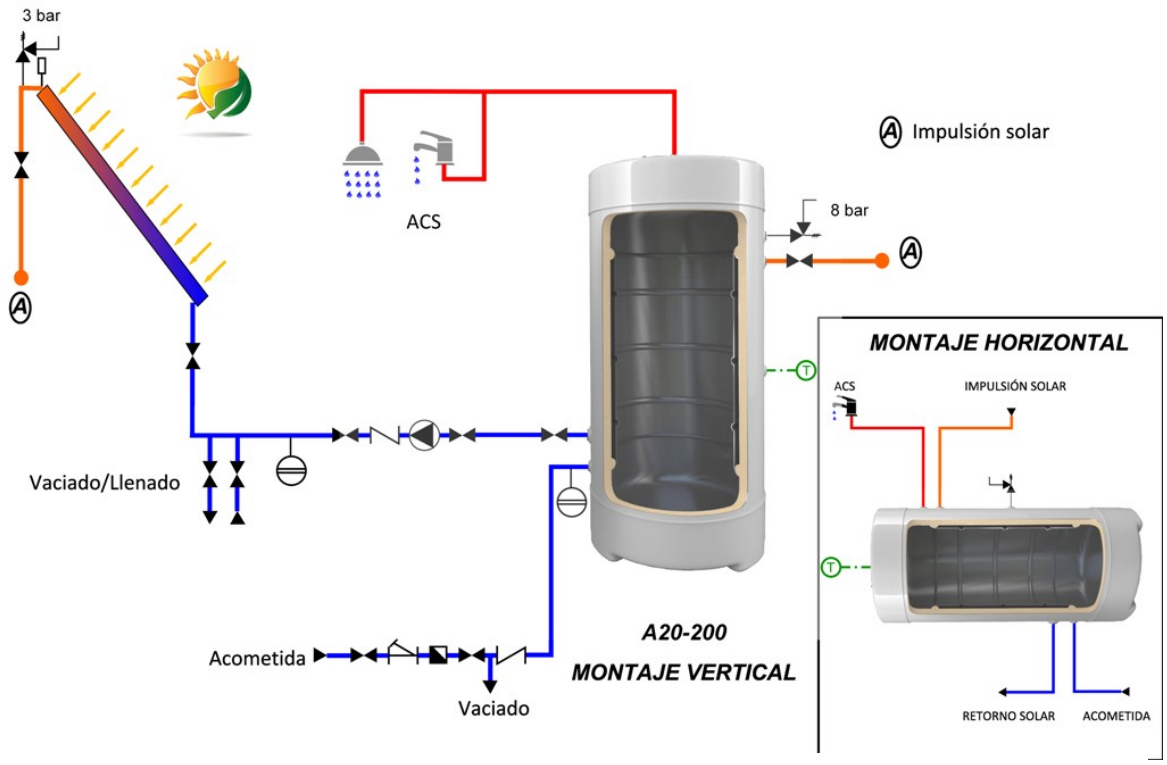

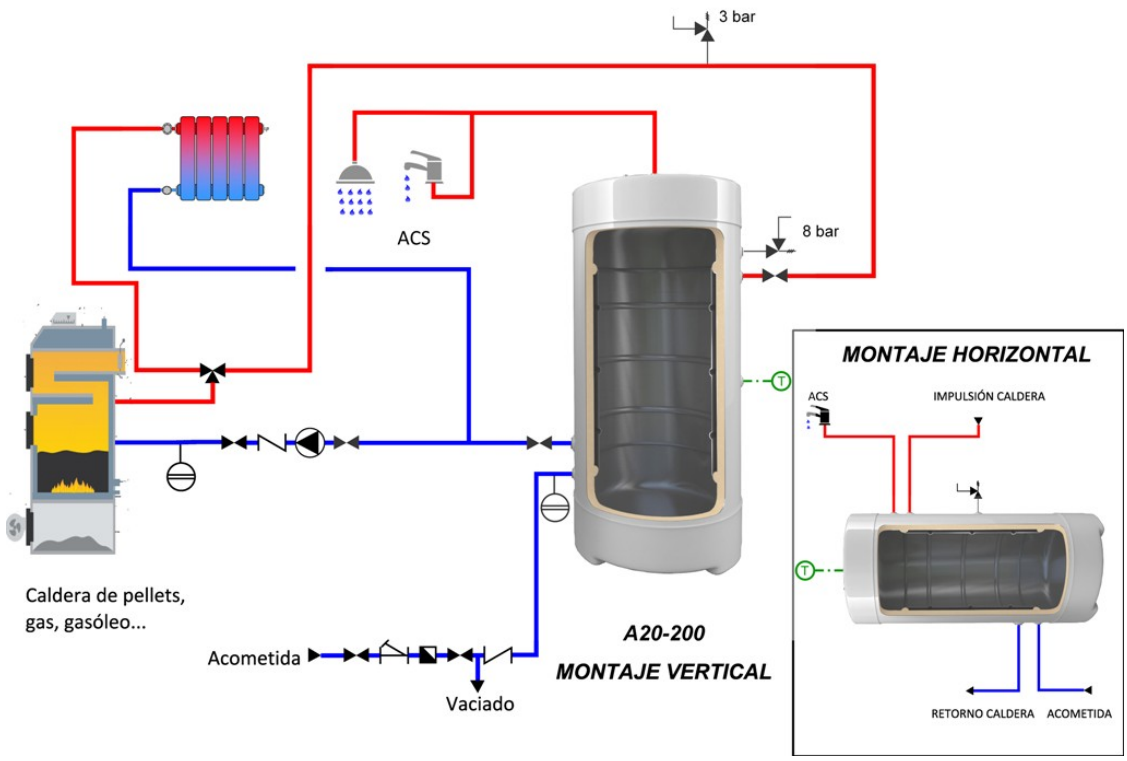

Modelo A20 puede ser instalado con diversas fuentes de energías

Gasoil/Gas

Solar

Electricidad

Leña, pellets

Bomba Calor

Otros

ACUMULADOR DOBLE ENVOLVENTE+SERPENTÍN
AS40 Y AS40V

Doble envolvente & Serpentín

*Gama desde 80 Lt hasta 300 Lt de depósitos AS40 Y AS40V para producción de ACS fabricados en **Acero Inoxidable Dúplex 2205**.*

El Modelo A20, le permite un calentamiento uniforme a lo largo de toda su altura, con la mínima pérdida de calor. El serpentín interior se utiliza como fuente de energía alternativa. Efecto auto limpiante.

Versión horizontal y vertical

Acabado exterior con carcasa blanca de poliéster reforzado con fibra de vidrio para una fácil limpieza.

Todos nuestros depósitos están adaptados a la directiva de ecodiseño **ErP, (Energy related Products)** de aislamiento, mediante espuma de poliuretano inyectado, libre de CFC y de la más alta calidad.

ACUMULADOR DOBLE ENVOLVENTE+SERPENTÍN
AS40 Y AS40V

ACCESORIOS OPCIONALES

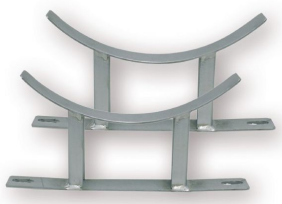

Juego soportes suelo

Kit eléctrico Ref: 9006057

Modelos de 80 a 100 Lt

Kit eléctrico Ref: 9006064

Modelos de 125 a 300 Lt

Opción Kit Eléctrico:

Posibilidad de instalación de cuadro eléctrico como apoyo o para garantizar la producción de ACS como fuente principal. Contacte con nosotros si necesita más potencia o capacidad.

El mismo modelo es válido para horizontal y vertical.

Solicite juego de soportes para instalación horizontal a suelo.

MODELO	REF.	LT	INSTALACIÓN	SOPORTE PARED	PATAS INOX	APOYO SUELO	KIT ELECTRICO
AS40	***1010020S***	*80*	*Horizontal*	*si*	–	–	*frontal*
	1010021S	*100*	*Horizontal*	*si*	–	–	*frontal*
	1010022S	*125*	*Horizontal*	*si*	–	–	*frontal*
	1010023S	*150*	*Horizontal*	*si*	–	–	*frontal*
	1010024S	*200*	*Horizontal*	*si*	–	–	*frontal*
	1010026S	*300*	*Horizontal*	–	–	–	*frontal*

ACUMULADOR DOBLE ENVOLVENTE+SERPENTÍN AS40 Y AS40V

ACERO INOXIDABLE DÚPLEX 2205

Fabricado en acero inoxidable de calidad Dúplex 2205, la más alta calidad.

Resistencia total ante la corrosión.

SERPENTÍN

Fabricado con un serpentín interior par fuente de energía de apoyo alternativa.

SIN MANTENIMIENTO

La calidad del material utilizado hace que no precise ningún mantenimiento.

No es necesario ningún tipo de protección catódica.

AUTOLIMPIANTE

Debido al movimiento del fluido a lo largo de la superficie de intercambio se produce la limpieza de las posibles incrustaciones de cal.

CIRCULACIÓN NATURAL

Posibilidad de funcionamiento por circulación natural.

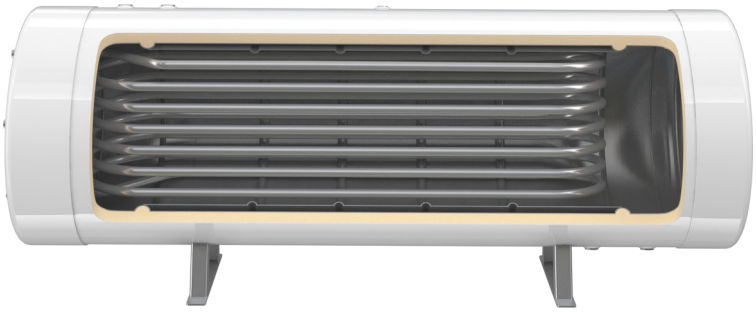

AISLAMIENTO

Aislamiento Térmico en espuma de Poliuretano Inyectado libre de CFC, garantizando el cumplimiento de la nueva directiva ErP.

Acumulador doble envolvente Vertical/Horizontal con serpentín para producción de ACS.

Está formado por un depósito con dos paredes y el espacio entre ambas se utiliza para hacer circular el agua caliente del circuito primario. En el interior del depósito se halla el agua sanitaria que se calienta por la acción tanto de la cámara como del serpentín.

Diseñado para trabajar en condiciones máximas de 3 bar en el circuito primario, 8 bar en el circuito secundario y de 5º a 90ºC tanto en el circuito primario como secundario.

Fabricación y materiales 100% Europeos

Fabricado conforme a la Directiva 2014/68/UE y Norma EN13445
Fabricado conforme a las directivas ErP 2009/125 CE y ELD 2010/30/UE

Dimensiones

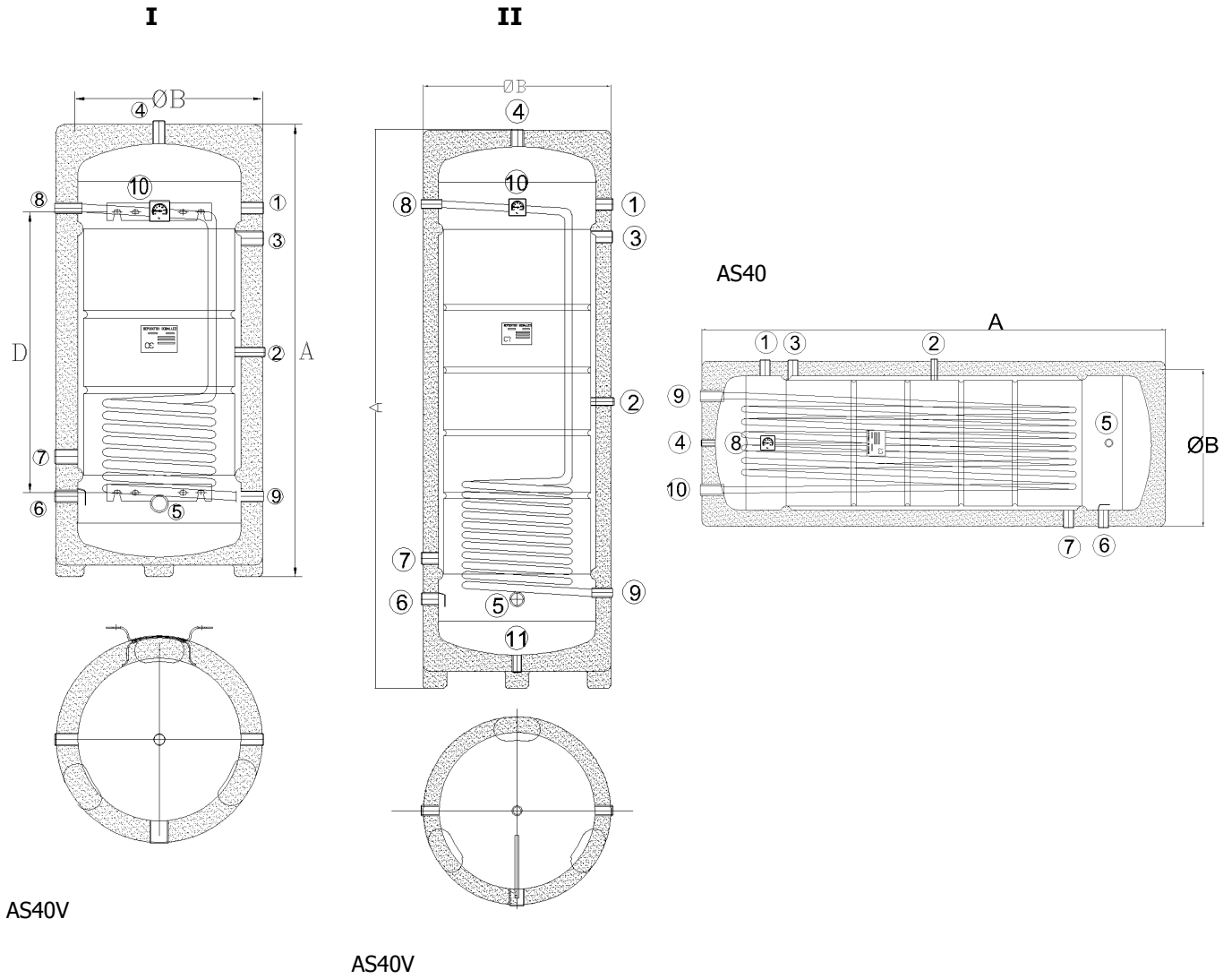

MODELO		REFERENCIA	Clase eficiencia energética	LT	Dimensiones (mm)		
					A	ØB	D
AS40 AS40V	I	1010020S/1010020V	C	80	970	430	540
	I	1010021S/1010021V	C	100	1170	430	740
	I	1010022S/1010022V	C	125	1050	510	590
	I	1010023S/1010023V	C	150	1245	530	740
	I	1010024S/1010024V	C	200	1300	600	740
	II	1010026S/1010025V	C	300	1830	600	

Clase energética A disponible. Solicite información

Conexiones

AS40V

1. Conexión para válvula de seguridad
2. Conexión para termostato
3. Ida circuito primario cámara
4. Salida de agua caliente sanitaria
5. Conexión resistencia eléctrica
6. Entrada de agua fría sanitaria
7. Retorno circuito primario cámara
8. Ida circuito primario serpentín
9. Retorno circuito primario serpentín
10. Termómetro
11. Vaciado

AS40

1. Salida de agua caliente sanitaria
2. Conexión para válvula de seguridad
3. Ida circuito primario cámara
4. Conexión para termostato
5. Conexión resistencia eléctrica
6. Entrada de agua fría sanitaria
7. Retorno circuito primario cámara
8. Termómetro
9. Ida circuito primario serpentín
10. Retorno circuito primario serpentín
11. Vaciado

MODELO	REF*	LT	Conexiones								
			1	2	3	4	5	6	7	8	9
AS40 AS40V	1010020S/V	80	3/4"	1/2"	1"	3/4"	1 1/4"	3/4"	1"	3/4"	3/4"
	1010021S/V	100	3/4"	1/2"	1"	3/4"	1 1/4"	3/4"	1"	3/4"	3/4"
	1010022S/V	125	3/4"	1/2"	1"	3/4"	1 1/4"	3/4"	1"	3/4"	3/4"
	1010023S/V	150	3/4"	1/2"	1"	3/4"	1 1/4"	3/4"	1"	3/4"	3/4"
	1010024S/V	200	3/4"	1/2"	1"	3/4"	1 1/4"	3/4"	1"	3/4"	3/4"
	1010026S/V	300	1"	1/2"	1"	1"	1 1/4"	1"	1"	3/4"	3/4"

*Los datos de conexiones son tanto para modelo AS40(horizontal) como AS40V

Características Térmicas

Depósito	Clase eficiencia energética	Capacidad ACS	Superficie intercambio	Superficie intercambio serpentín	Presión máxima primario	Presión máxima depósito ACS	Presión máxima serpentín	Tem. máxima operación	Peso vacío
		L	m^2	m^2	bar	bar	bar	ºC	Kg
AS40/V-80	**C**	80	0,45	0,38	3	8	8	90	28
AS40/V-100	**C**	100	0,65	0,38	3	8	8	90	35
AS40/V-125	**C**	125	0,63	0,55	3	8	8	90	38
AS40/V-150	**C**	150	0,82	0,55	3	8	8	90	51
AS40/V-200	**C**	200	0,96	0,76	3	8	8	90	65
AS40/V-300	**C**	300	1,41	0,97	3	8	8	90	91

	POTENCIA SERPENTÍN Y PRODUCCIÓN CONTINUA DE ACS[1]			
	70ºC*		50ºC**	
	KW	l/h	KW	l/h
AS40/V-80	11	267	7	177
AS40/V-100	11	267	7	177
AS40/V-125	16	387	10	257
AS40/V-150	16	387	10	257
AS40/V-200	22	530	14	353
AS40/V-300	27	675	18	449

1- *Producción de ACS continua de 10ºC a 45ºC si la potencia de la fuente de calor es como mínimo igual a la potencia del serpentín correspondiente.*

*- *Temperatura impulsión 70ºC ; Temperatura depósito 10ºC*

**- *Temperatura impulsión 50ºC ; Temperatura depósito 10ºC*

1kW=860kcal/hora

Pérdida de carga Serpentín (mca)[1]

Caudal (m^3/h)	1	3	5
AS40/V-80	0,03	2,07	5,15
AS40/V-100	0,03	2,07	5,15
AS40/V-125	0,41	3,02	7,49
AS40/V-150	0,41	3,02	7,49
AS40/V-200	0,56	4,15	10,30
AS40/V-300	0,71	5,28	13,11

1- Temperatura agua 50ºC

Ejemplos de Instalación

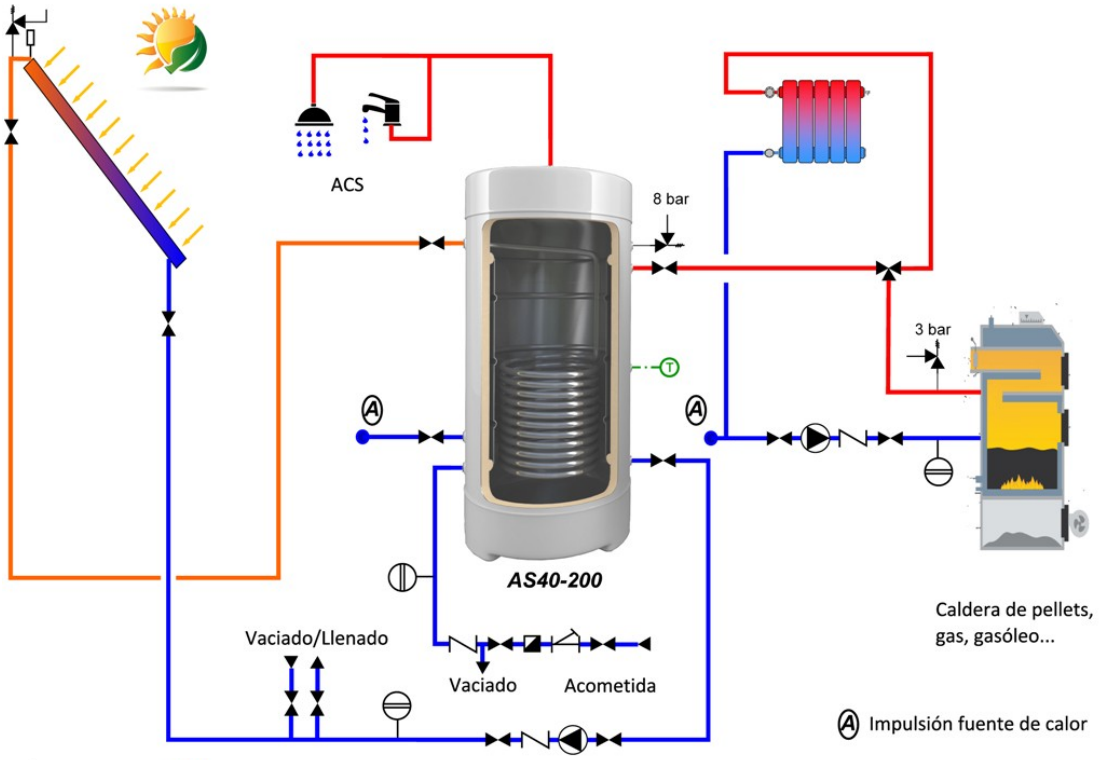

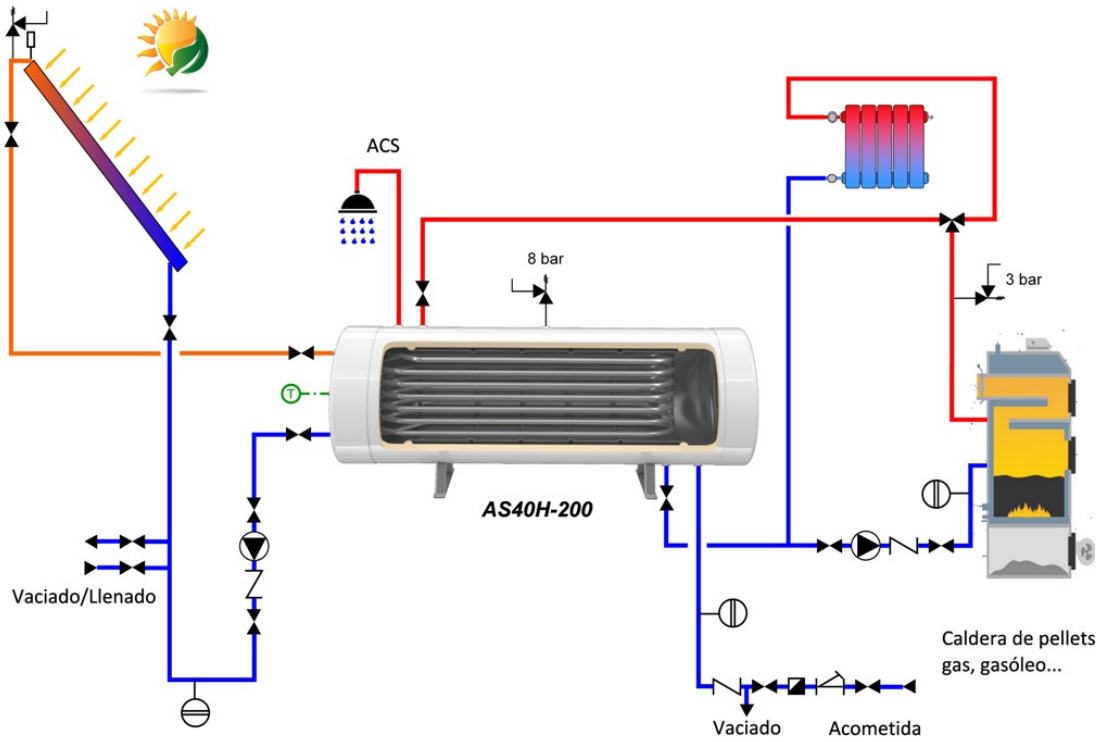

Modelo As40 puede ser instalado con diversas fuentes de energías

Gasoil/Gas

Solar

Electricidad

Leña, pellets

Bomba Calor

Otros

SERIE A- Enero 2016

DEPOSITOS COBALLES S.L.

Pol. Ind O Viso A Cunchada
36770 O Rosal
Pontevedra
ESPAÑA

Teléfono: 0034 986609409
Fax: 0034 986609604
Correo: contacto@depositoscoballes.com
www.depositoscoballes.com

ASCB Accreditation Services Worldwide

QMS ISO 9001 REGISTERED

CE UNE-EN 13445 2002

ErP Ready